รัดแยกเหล็กหล่อสำหรับท่อพีวีซี (CI SERVICE CLAMP FOR uPVC PIPE)

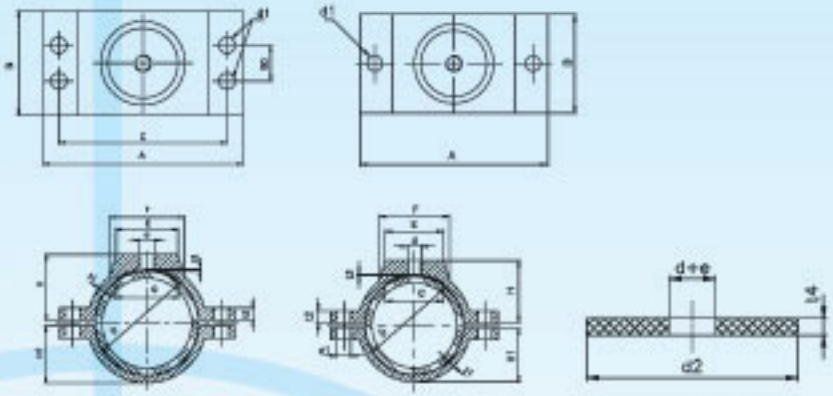

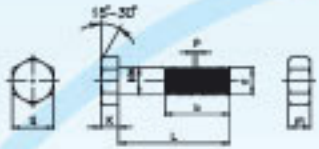

Unit : mm.

ขนาดสลักเกลียว (Ø Bolts)	L	b	k	ds		S	P	m.	
				max.	min.			max.	min.
M.16	75	38	10.0±0.45	16.70	15.30	23.16-24.00	2.0	13.55	12.45
M.20	80	46	13.0±0.90	20.84	19.16	29.16-30.00	2.5	16.55	15.45

ขนาดที่ NOMINAL SIZE	D	d	A	B	C	d_1	Bolts	E	F	G	H	H_1	t_1	t_2	t_3	t_4	d_2	e
100(4")	118	½"-2"	220	120	180	19	M16	90	110	90	73.8	65.0	10.5	20	2.5	6	90	½"
150(6")	169	½"-2½"	255	150	240	23	M20	100	120	100	106.2	91.7	11.7	20	3.0	8	100	½"
200(8")	220	½"-2½"	340	150	295	23	M20	100	120	100	131.7	118.3	12.8	20	3.0	8	100	½"
250(10")	271	½"-2½"	395	150	350	23	M20	100	120	100	157.2	145.0	14.0	20	3.0	8	100	½"
300(12")	322	½"-2½"	445	150	400	23	M20	100	120	100	182.7	171.7	15.2	20	3.0	8	100	½"
350(14")	374	½"-2½"	505	150	460	23	M20	120	140	120	208.7	198.9	16.3	20	3.0	10	120	½"
400(16")	424	½"-2½"	565	150	515	28	M20	120	140	120	233.7	225.1	17.5	20	3.0	10	120	½"