ข้อโค้ง 22½° ช่วงสั้น
TS 22½° SHORT-BEND*

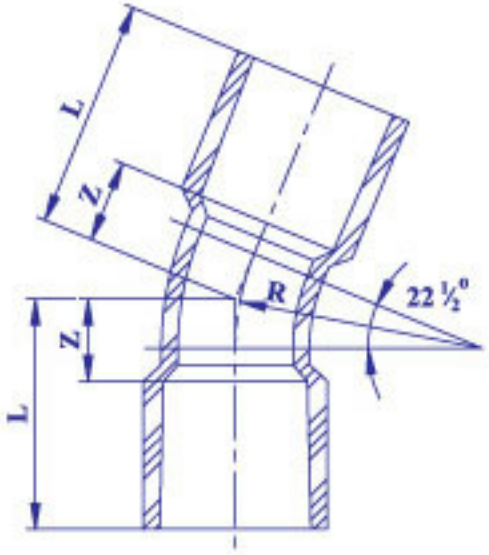

Unit:mm

ชื่อขนาด NOMINAL SIZE	L	Z	R
18 (½")	32	12	35
20 (¾")	38	14	40
25 (1")	42	16	45
35 (1¼")	48	18	55
40 (1½")	55	20	65
55 (2")	65	25	90
65 (2½")	80	30	110
80 (3")	95	40	140
100 (4")	125	55	200
125 (5")	160	70	250
150 (6")	195	85	300
200 (8")	245	110	400
250 (10")	350	180	700
300 (12")	420	220	850
350 (14")	495	260	1,000
400 (16")	590	320	1,200

หมายเหตุ 1. เกณฑ์ความคลาดเคลื่อน (tolerance) ของ L และ R = ± 10 %